● えりも町役場行政機構図

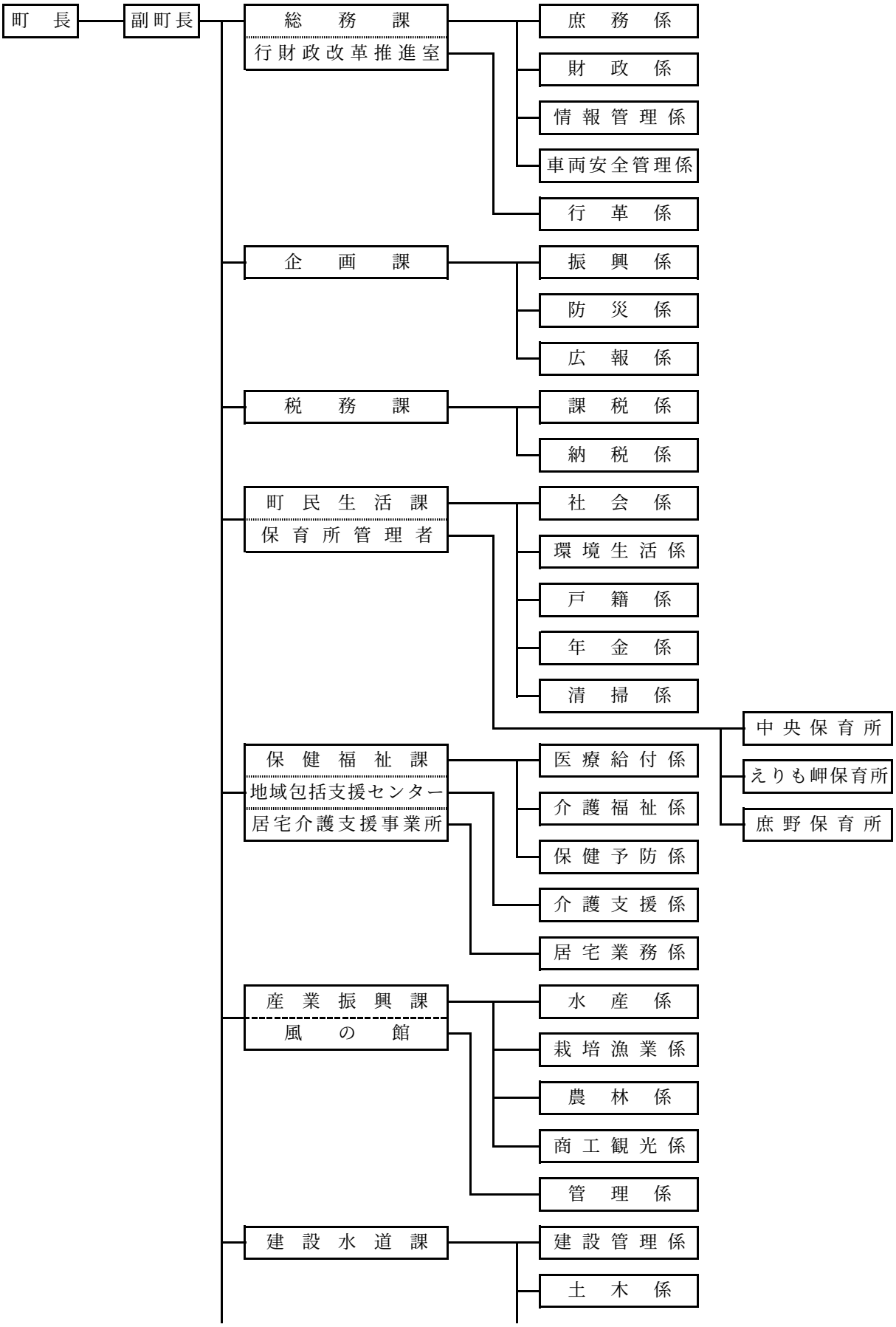

- 建築管財係
- 建設機械係
- 水道係
- 水道公務係
- 下水道係
- 出納室
  - 出納係
- 国保診療所
  - 総務係
  - 医事係
  - 看護係
  - 検査係
  - 放射線係

○　議　会

- 議会事務局
  - 議事係

○　教育委員会

- 教育長
  - 生涯学習課
    - 学校管理係
    - 学校教育係
    - 経理係
    - 車両係
    - 社会教育係
    - 文化財係
    - 体育振興係
    - 体育施設管理係
  - えりも高校
    - 学務係

○　農業委員会

- 農業委員会事務局
  - 庶務係
  - 農地係

○　選挙管理委員会

○　公平委員会

○　監査委員